TAV.CD10/2003.01

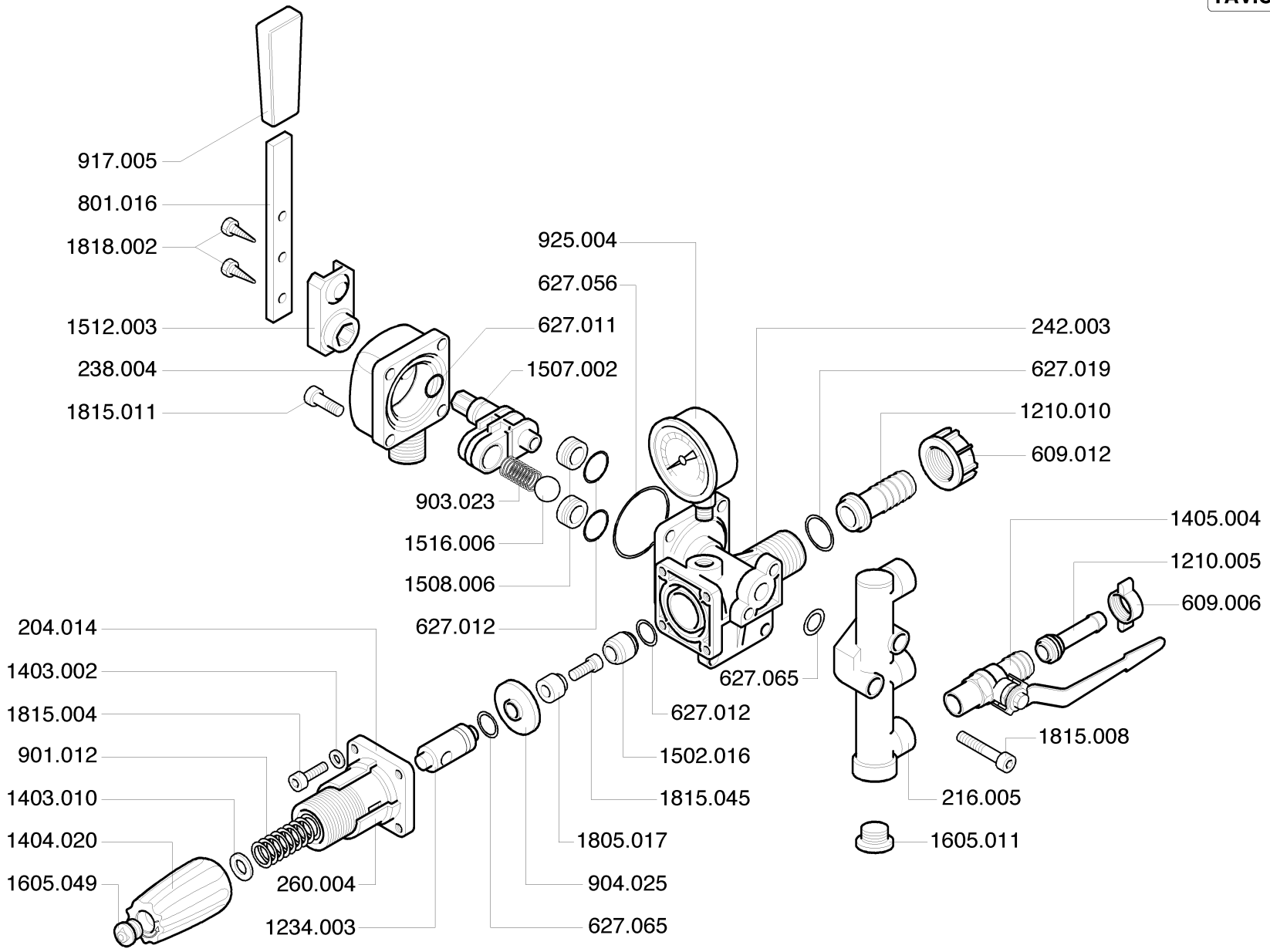


imovilli pompe

COMANDO CD 10

## COMANDO C.D. 10

TAV. CD 10/2003.01

| CODICE | | DESCRIZIONE | N° PEZZI |
|---|---|---|---|
| 204.014 | | Corpo valvola regolazione | 1 |
| 216.005 | | Collettore rubinetti | 1 |
| 238.004 | | Coperchio selettore | 1 |
| 242.003 | | Corpo centralina | 1 |
| 260.004 | | Cappuccio V.R. | 1 |
| 609.006 | | Girello Ø 1/2" OT | 3 |
| 609.012 | | Girello Ø 1" RS | 1 |
| 627.011 | ■ | Guarn. OR 2050 | 1 |
| 627.012 | ■ | Guarn. OR 2056 | 3 |
| 627.019 | ■ | Guarn. OR 3100 | 1 |
| 627.056 | ■ | Guarn. OR 3200 | 1 |
| 627.065 | ■ | Guarn. OR 3043 | 2 |
| 801.016 | | Leva | 1 |
| 901.012 | | Molla valvola regolazione | 1 |
| 903.023 | ■ | Molla x sfera ON-OFF | 1 |
| 904.025 | ■ | Membrana valvola reg. desmopan | 1 |
| 917.005 | | Manopola 20 x 5 | 1 |
| 925.004 | | Manometro glic. SR 50 | 1 |
| 1210.005 | | Portagomma diritto Ø 10 OT | 3 |
| 1210.010 | | Portagomma diritto Ø 25 RS | 1 |
| 1234.003 | | Pistoncino V.R. | 1 |
| 1403.002 | | Rondella piana Ø 6 UNI 6592 | 4 |
| 1403.010 | | Rondella piana Ø 8 x 17 UNI 6592 | 2 |
| 1404.020 | | Registro di pressione | 1 |
| 1405.004 | | Rubinetto Ø 1/2" - 3/8" DX | 3 |
| 1502.016 | ■ | Sede valvola regolazione | 1 |
| 1507.002 | | Selettore ON - OFF | 1 |
| 1508.006 | ■ | Sede x sfera ON - OFF | 2 |
| 1512.003 | | Supporto leva comando | 1 |
| 1516.006 | ■ | Sfera inox Ø 18 | 1 |
| 1605.011 | | Tappo TCEI Ø 3/8" AL | 1 |
| 1605.049 | | Tappo chiusura pomolo | 1 |
| 1805.017 | ■ | Valvola regolazione | 1 |
| 1815.004 | | Vite TCEI M6 x 20 - 8.8 UNI 5931 | 4 |
| 1815.008 | | Vite TCEI M6 x 35 - 8.8 UNI 5931 | 2 |
| 1815.011 | | Vite TCEI M8 x 20 - 8.8 UNI 5931 | 4 |
| 1815.045 | ■ | Vite TCEI M4 x 12 inox UNI 5931 | 1 |
| 1818.002 | | Vite TE - AB 5,5 x 16 UNI 6949 | 2 |
| 2101.005 | | Kit pronto intervento ■ | 1 |

| CODICE | DESCRIZIONE | N° PEZZI |
|---|---|---|
| | | |